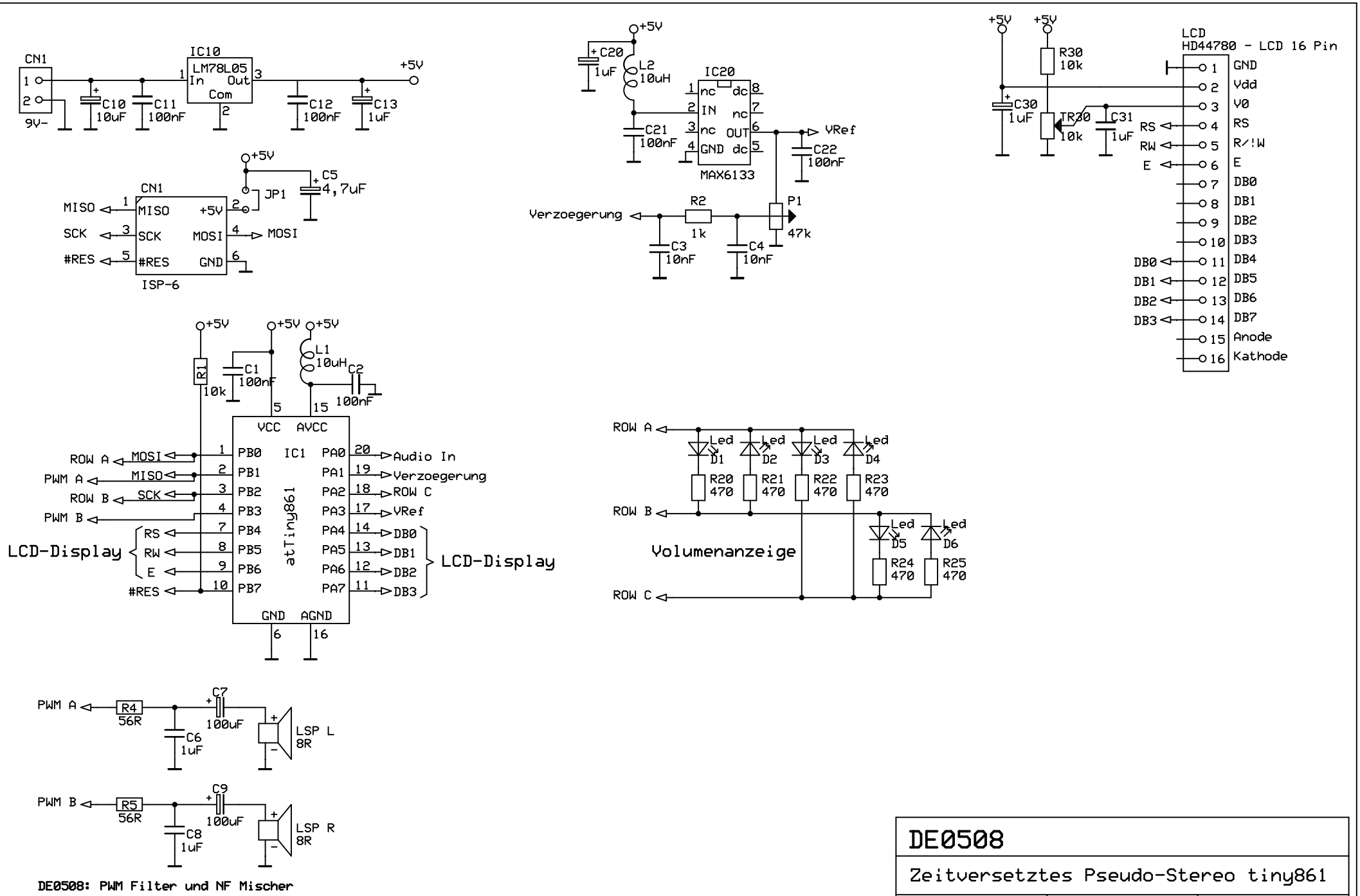

DE0508: PWM Filter und NF Mischer

DE0508		
Zeitversetztes Pseudo-Stereo tiny861		
Uwe	Rev 1.01 16.06.2011	Page # or name