Pegel dBm					-12		-24				max 17 min 12,5		26,5		40,5				40
Pegel Vss	1,41	Mixer in: 50mVss DDS 0,4			0,16						max 4,47 min 2,5								63,2
Gain dB							-12		+18		+18		+14		+14		-0,5		
Ratio										4:1		4:1		4:1		1:9			
Z Ohm		330	50		50		50		200	50	200	50	200	50	5,55	50	50	50	50

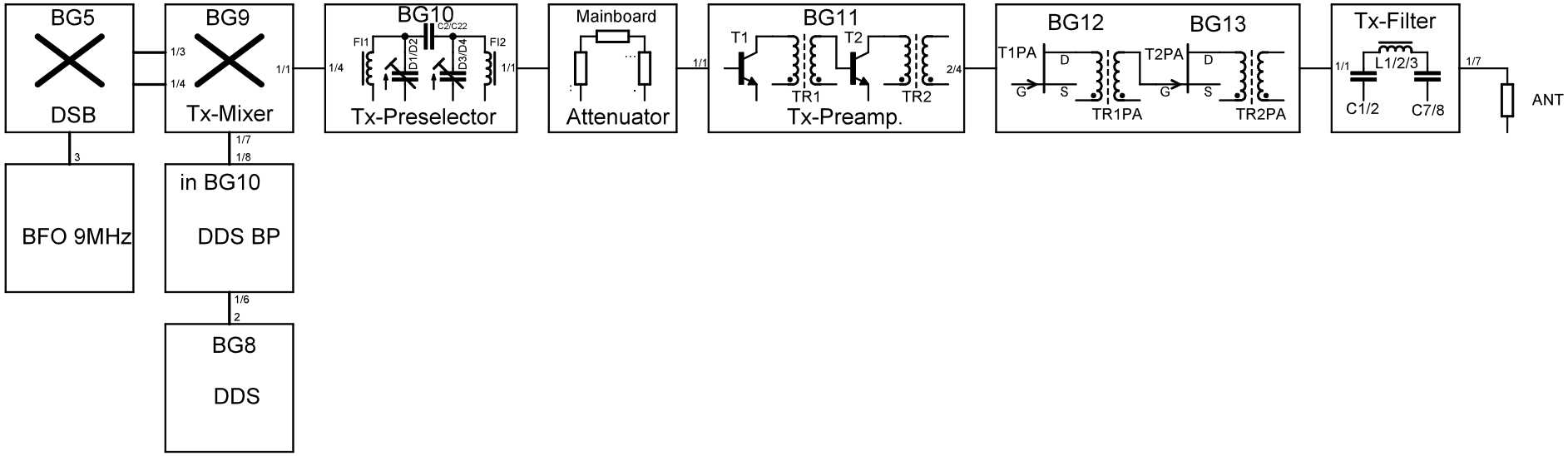

Hobo Pegelplan DL2BZE

TITLE: Pegelplan

Document Number:

REV: 1.0

Date: not saved!

Sheet: 1/1