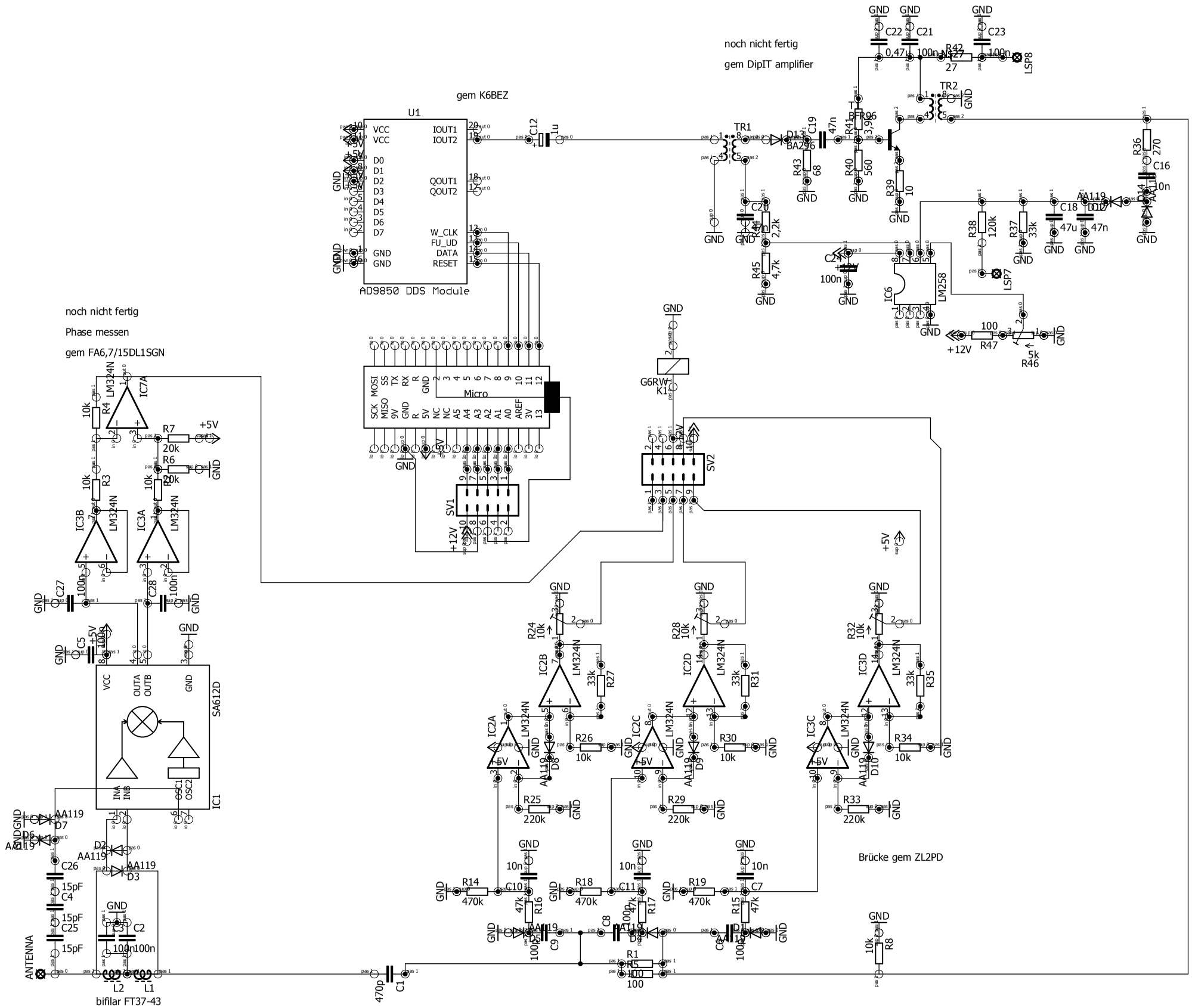

noch nicht fertig
gem DipIT amplifier
gem K6BEZ
U1
AD9850 DDS Module
noch nicht fertig
Phase messen
gem FA6,7/15DL1SGN
Micro
SA612D
IC1
bifilar FT37-43
ANTENNA
Brücke gem ZL2PD